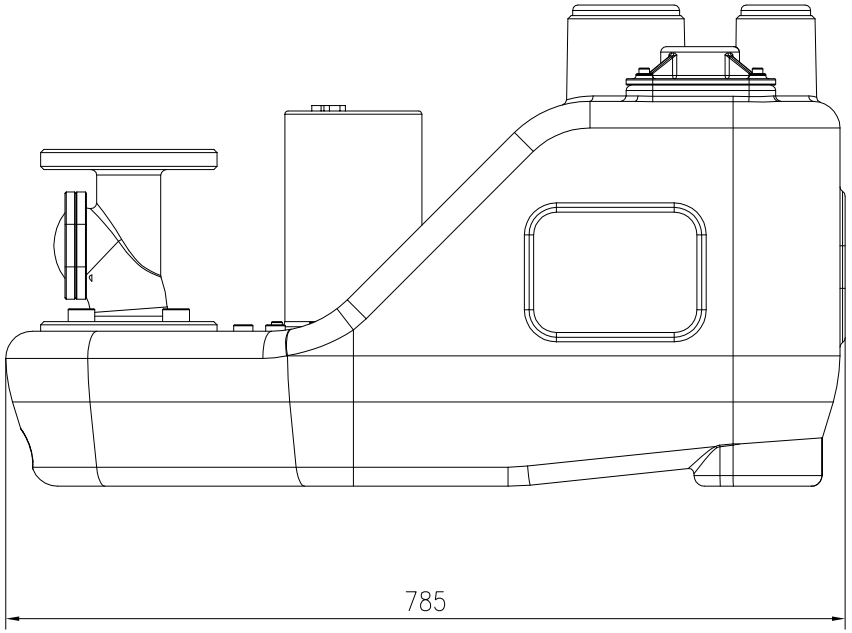

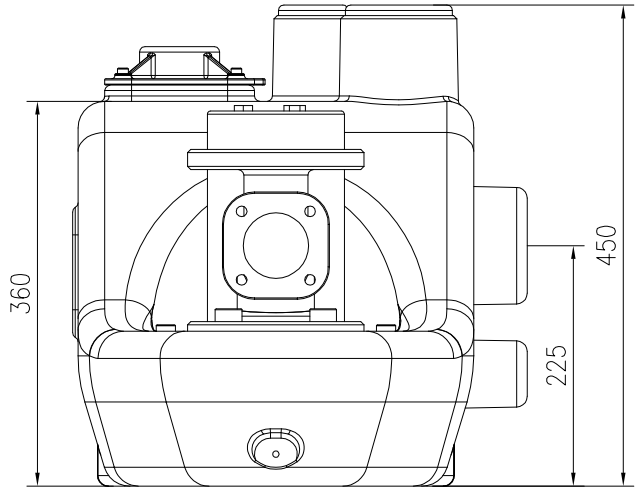

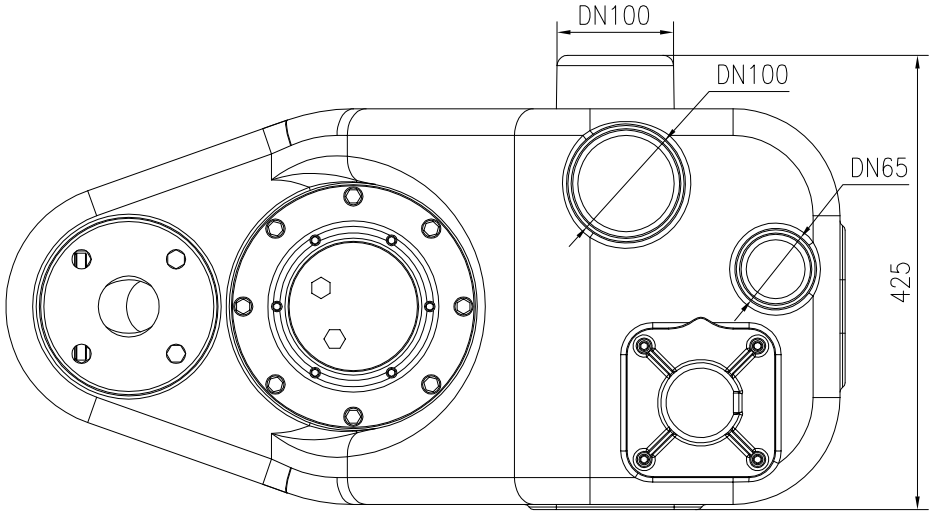

标记	处数	更改文件号	签字	日期			杭州瑞沣环保科技有限公司
设计		标准化			图样标记	重量	比例
审核							1:5
工艺		日期			共 页	第 页	